FLATWARE PRESOAK

BETCO®

SYMPLICITY™

PINNACLE PRESOAK

Detergente concentrado con enzimas para remojar utensilios

Item #24771-00

NET WEIGHT: 6 LBS. (2.72 KG)

WARNING: EYE IRRITANT. MAY CAUSE SKIN IRRITATION. See precautions and first aid statement on side panel. KEEP OUT OF REACH OF CHILDREN. FOR INSTITUTIONAL AND COMMERCIAL USE.

ADVERTENCIA: ESTE PRODUCTO CAUSA IRRITACIÓN EN LOS OJOS. PUEDE CAUSAR IRRITACIÓN DE LA PIEL. Vea las precauciones e instrucciones de primeros auxilios en el panel lateral. MANTENGALO ALEJADO DEL ALCANCE DE LOS NIÑOS. PARA USO INSTITUCIONAL Y COMERCIAL.

DIRECTIONS FOR USE:
Read the entire label before using this product.
Use only in APPROVED DISPENSERS.
1. Unscrew and remove cap from product capsule.
2. Turn capsule over and insert into the dispenser.

Consult your Betco Warewash Distributor for detailed instructions for your specific application.

SAFETY:
WARNING: EYE IRRITANT. MAY CAUSE SKIN IRRITATION. Avoid contact with skin and eyes. Wear splash goggles and impervious gloves.
FIRST AID: IF IN EYES: Flush with running water for 15 minutes. Seek immediate medical attention. SKIN: Rinse skin with water. If irritation persists, seek medical attention. IF SWALLOWED: Do NOT induce vomiting, unless instructed to do so by medical personnel. Seek immediate medical attention. SEE MATERIAL SAFETY DATA SHEET.

INGREDIENTS (CAS No.): Sodium Tripolyphosphate (7758-29-4); Water (7732-18-5); Sodium Chloride (7647-14-5); Sodium Carbonate (497-19-8); Sodium Linear Alkylbenzene Sulfonate (68081-81-2).

©2011 Betco Corporation
1001 Brown Avenue • Toledo, Ohio 43607-0127
Made in U.S.A. All Rights Reserved. www.betco.com

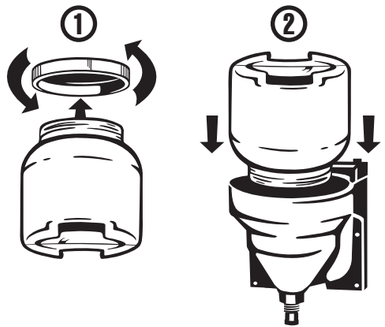

MSDS No. 247
MSDS Information: 1-800-891-4965
Questions / Comments: 1-800-777-9343

INSTRUCCIONES DE USO:
Lea toda la etiqueta antes de utilizar este producto.
Utilizar solo en DISPENSADORES APROBADOS.
1. Desenrosque y quite la tapa de la cápsula del producto.
2. Invierta la posición de la cápsula e introdúzcala en el dispensador.

Consulte a su distribuidor de productos para lavado Betco las instrucciones detalladas para su aplicación específica.

SEGURIDAD:
ADVERTENCIA: ESTE PRODUCTO CAUSA IRRITACIÓN EN LOS OJOS. PUEDE CAUSAR IRRITACIÓN DE LA PIEL. Evite el contacto con la piel y los ojos. Utilice anteojos protectores contra salpicaduras y guantes impermeables.
PRIMEROS AUXILIOS: SI SALPICA LOS OJOS: Enjuáguelos con agua corriente durante 15 minutos. Procure obtener atención médica inmediatamente. PIEL: Enjuage la piel con agua. Procure obtener asistencia médica si persiste la irritación. EN CASO DE INGESTIÓN: NO induzca el vómito, a menos que así lo indique el personal médico. Procure obtener a atención médica inmediatamente. CONSULTE LA HOJA DE DATOS DE SEGURIDAD DEL MATERIAL.

7 00427 01666 9

0124711

Betco Master - 01/2011